PRÉSTAMO BID 5337/OC-UR	UNIDAD DE INFRAESTRUCTURA	OBRA LICEO 02 TRANQUERAS 25 DE AGOSTO ENTRE J.SUÁREZ Y E.NAVARRO-TRANQUERAS		
ANEP - CODICEN	SECTOR DISEÑO	FECHA JUNIO 2022	ANEXO H	HOJA 07

LUMINARIA	UBICACIÓN:	CANTIDAD:	TOTAL: 10
LUMINARIA L500	SEGÚN PLANOS	EXTERIOR: 10	

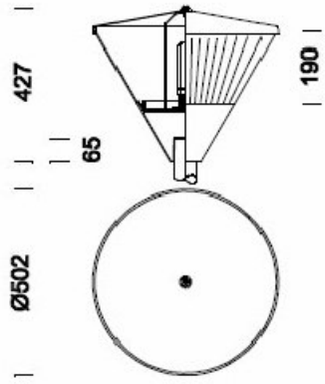

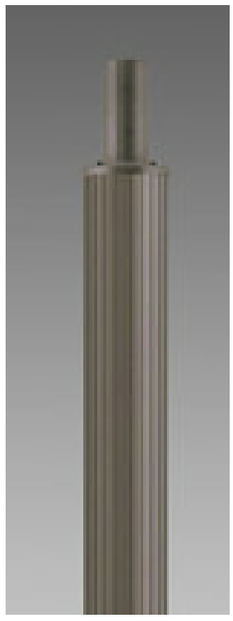

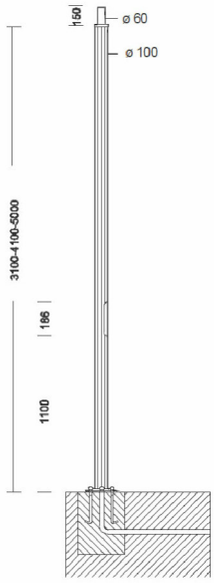

DESCRIPCIÓN:	LUMINARIA TIPO POLAR 1202 CÓDIGO 422136-01 DE DISANO COLOR GRIS GRAFITO IP65
	COLUMNA TIPO 1408 RAYADA DE ALUMINIO EXTRUIDO ø100 DE DISANO COLOR GRAFITO H:3M
CUERPO:	DE ALUMINIO INYECTADO
	SOMBRERO: DE PLANCHA DE ALUMINIO, BARNIZADO EN SU PARTE EXTERIOR DE COLOR NEGRO, INTERIOR BLANCO.
DIFUSOR:	DE POLICARBONATO IRROMPIBLE Y AUTO-EXTINGUIBLE V2, ESTABILIZADO A LOS RAYOS UV.
	INTERNAMENTE CON PRISMAS LONGITUDINALES Y MICROSATINADO.
EQUIPO ELÉCTRICO:	
PORTALÁMPARAS:	DE POLICARBONATO Y CONTACTOS DE BRONCE FOSFOROSO (FLC). DE CERÁMICA Y CONTACTOS PLATEADOS.
CABLEADO:	ALIMENTACIÓN 230V/50HZ. CABLE CON TERMINAL CON PUNTAS DE LATÓN ESTAÑADO, AISLAMIENTO DE SILICONA,
SECCIÓN 1,0 MM2.	BORNERA 2PCON MÁXIMA SECCIÓN ADMITIDA DE CONDUCTOR 2,5 MM2.
EQUIPAMIENTO:	FUSIBLE DE 6,3A. PRENSAESTOPA DE NILÓN F.V. Ø 1/2 PULGADA DE GAS
DIMENSIONES:	ANCHO = ø502mm
	ALTURA = 427mm
LÁMPARA:	FLUORESCENTE COMPACTA BAJO CONSUMO CON ENGANCHE EN LA BASE E27
OBSERVACIONES:	